WORKING MEDIUM : BETRIEBSMEDIUM :	AIR LUFT	
COOLANT : KÜHLMEDIUM :	WATER WITH ANTIFREEZE WASSER MIT FROSTSCHUTZ	
BORE : BOHRUNG :	Ø 85 mm	
STROKE : HUB :	56 mm	
SWEPT VOLUME : HUBRAUM :	636 cm^3	
MAX. WORKING SPEED : MAX. BETRIEBSDREHZAHL :	nmax = 3000 min-1	
OVERSPEED (MAX. 4 SEC.) : UEBERDREHZAHL (MAX. 4 SEC.) :	nue = 1.3 x nmax	
END PLAY OF CRANKSHAFT AXIALSPIEL DER KURBELWELLE	0.1 ... 0.4 mm	
LUBRICATION SUPPLIED FROM ENGINE UMLAUFSCHMIERUNG MIT DRUCKÖLANSCHLUSS		
MAX. WORKING PRESSURE: MAX. BETRIEBSDRUCK:	p= 14 bar **	
MAX. PRESSURE (TEMPORARILY MAX. 4 SEC.): MAX. DRUCK (ZEITWEISE MAX. 4 SEC.):	p= 16 bar **	

** MEASURING POINT: DISCHARGE PORT
MESSPUNKT: DRUCKANSCHLUSS

MAX. PERMISSIBLE TILT DURING CONTINUOUS WORKING
MAX. ZULAESSIGE NEIGUNG IM DAUERBETRIEB

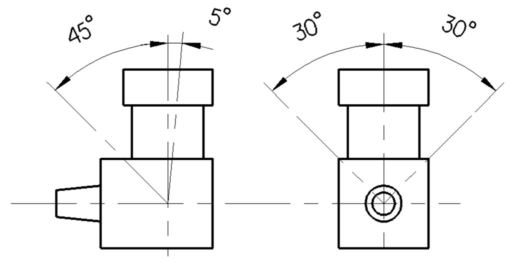

0	SUCTION PORT SAUGANSCHLUSS	
2	DISCHARGE PORT DRUCKANSCHLUSS	M <= 150 Nm
4	GOVERNOR PORT STEUERANSCHLUSS	M <= 25 Nm
8.1	OIL SUPPLY DRUCKÖLANSCHLUSS	M <= 25 Nm
8.2	OIL DRAIN ÖLRÜCKLAUF	
9	COOLANT CONNECTION KUEHLMITTELANSCHLUSS	M <= 35 Nm

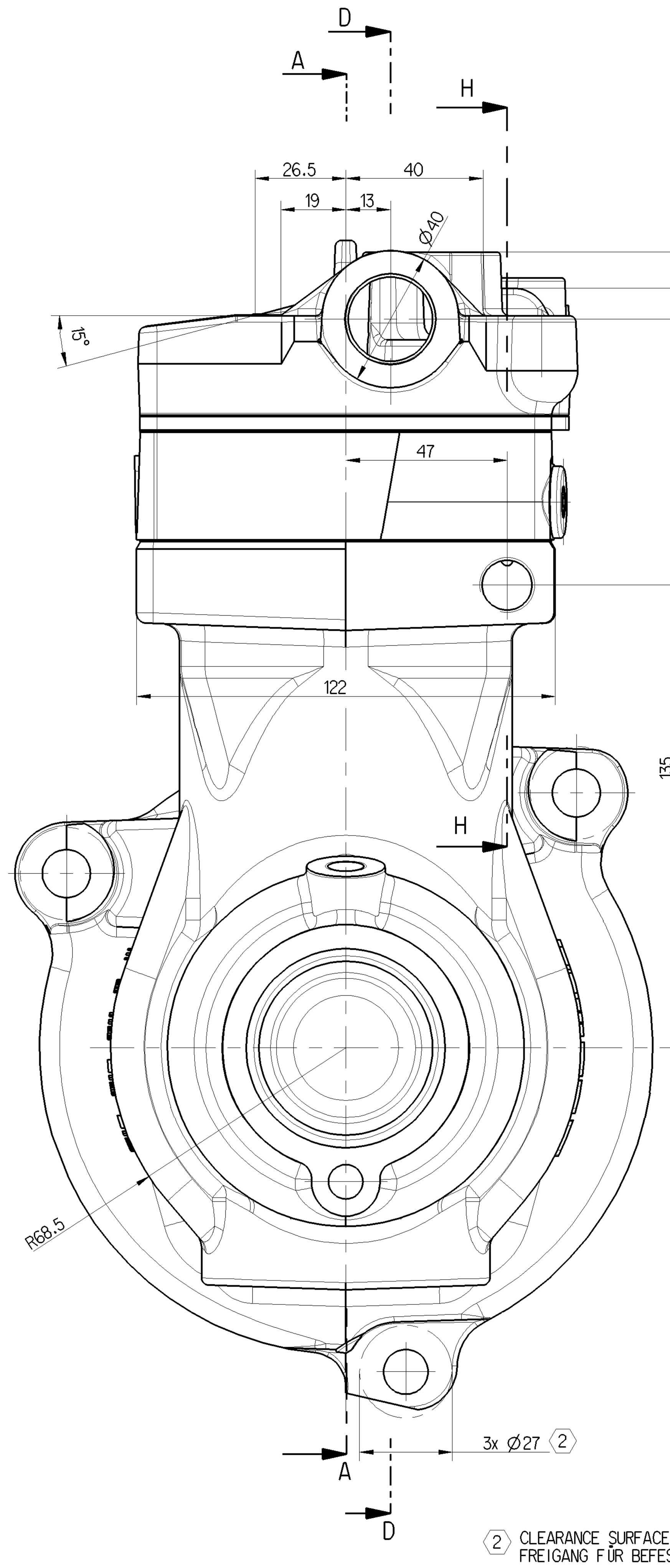

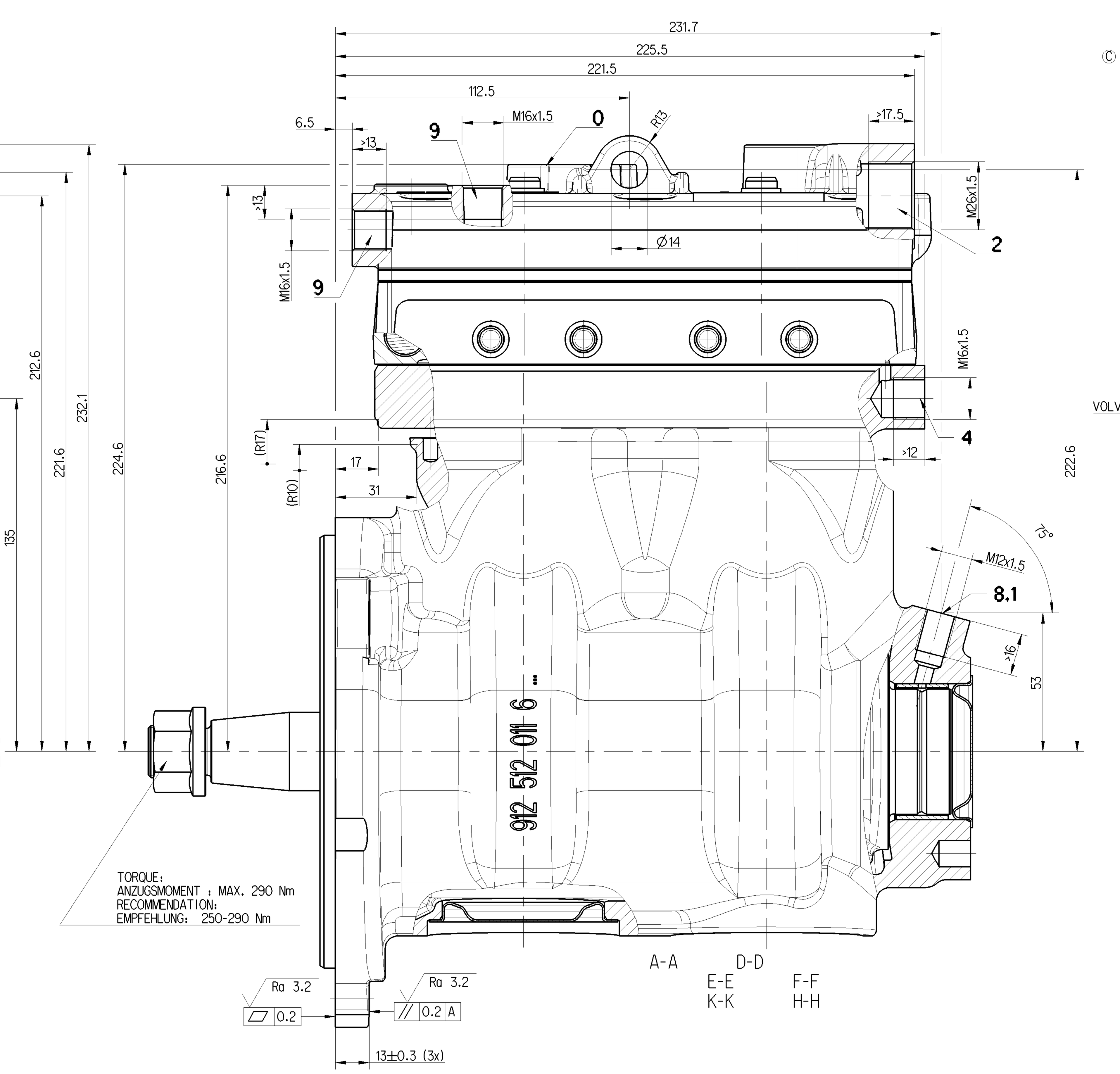

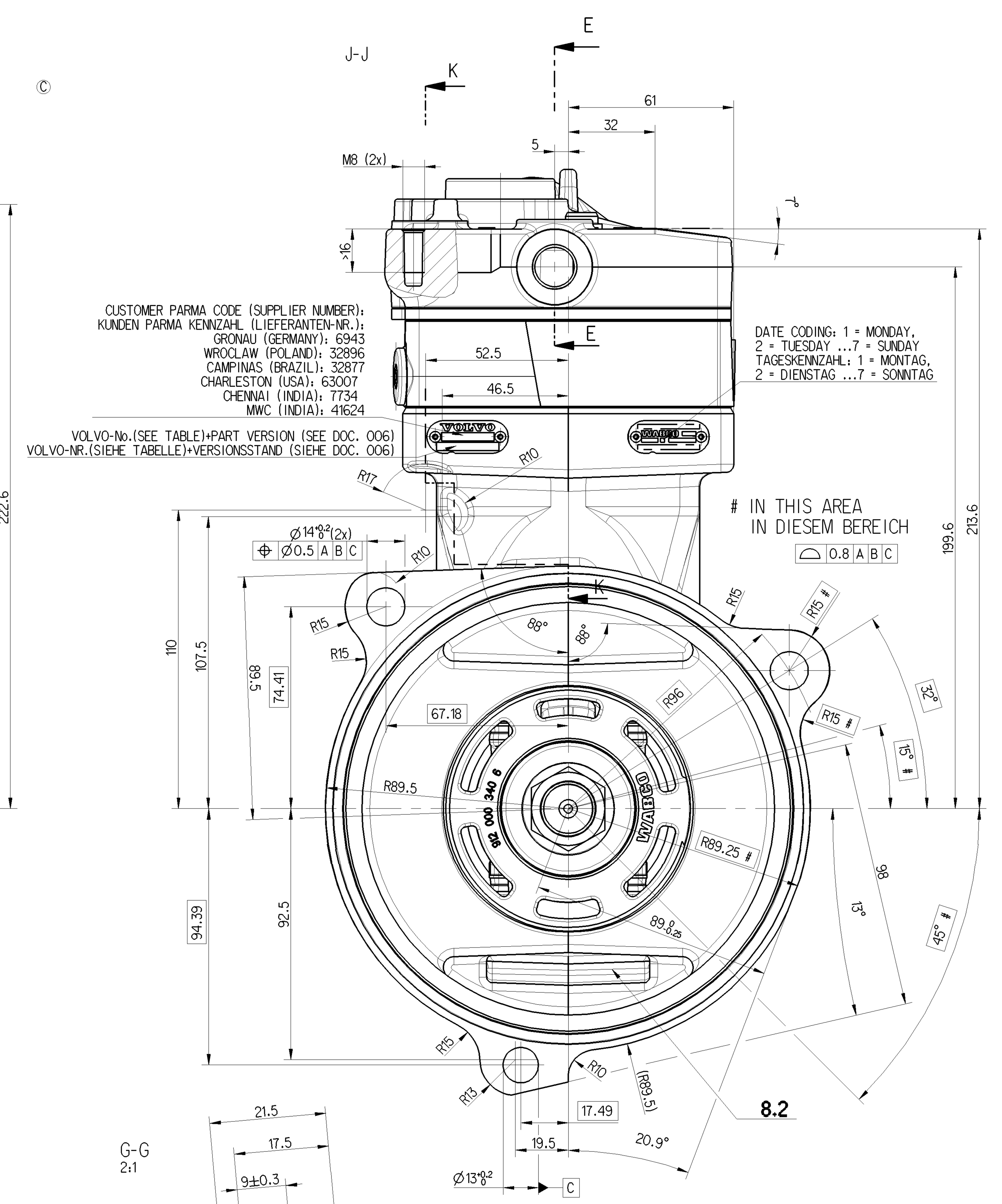

⟨2⟩ CLEARANCE SURFACE FOR MOUNTING SCREW
FREIGANG FÜR BEFESTIGUNGSSCHRAUBE

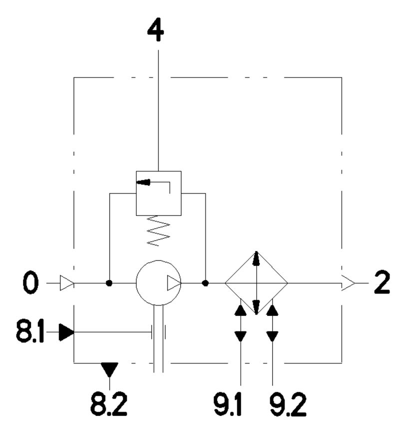

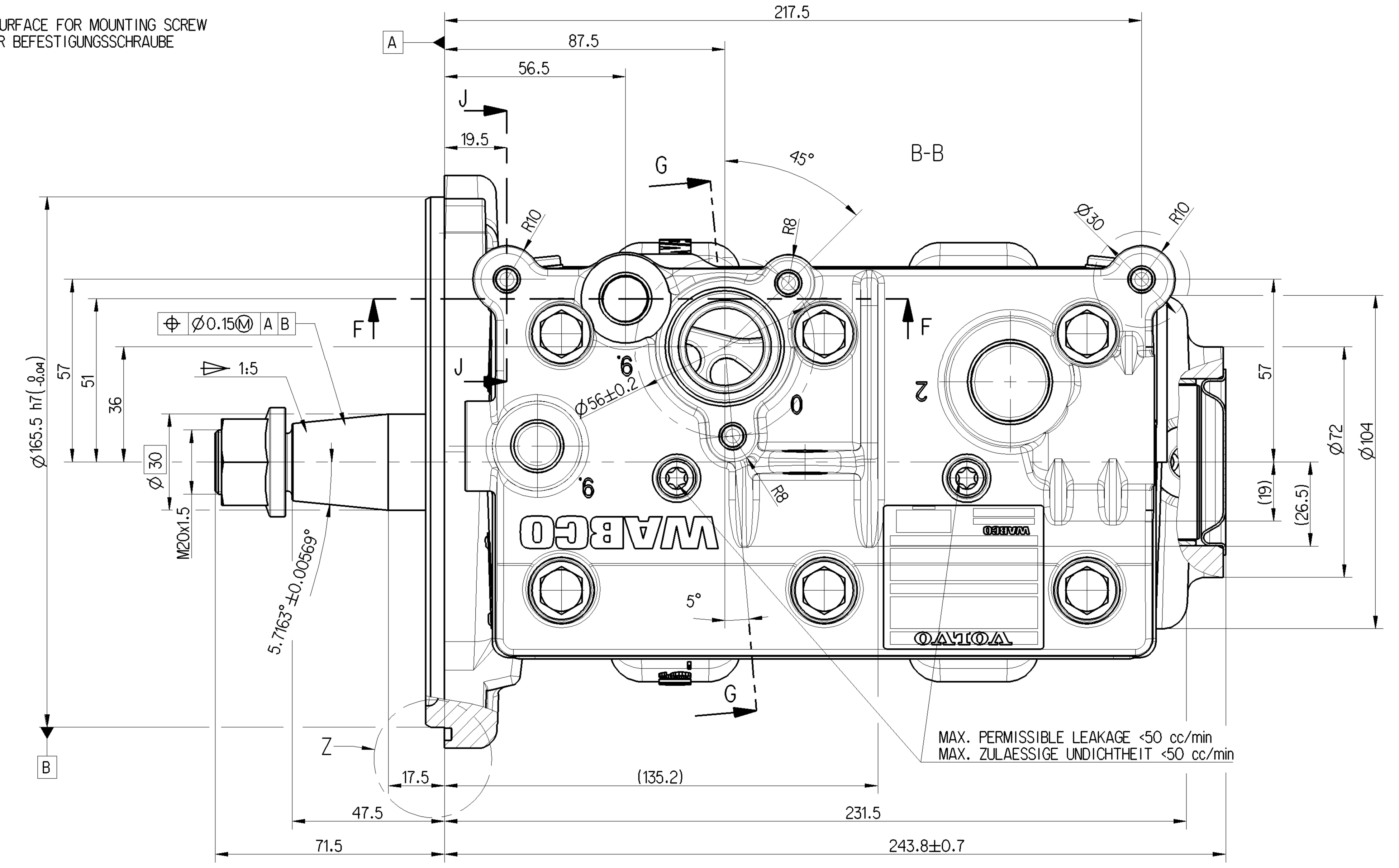

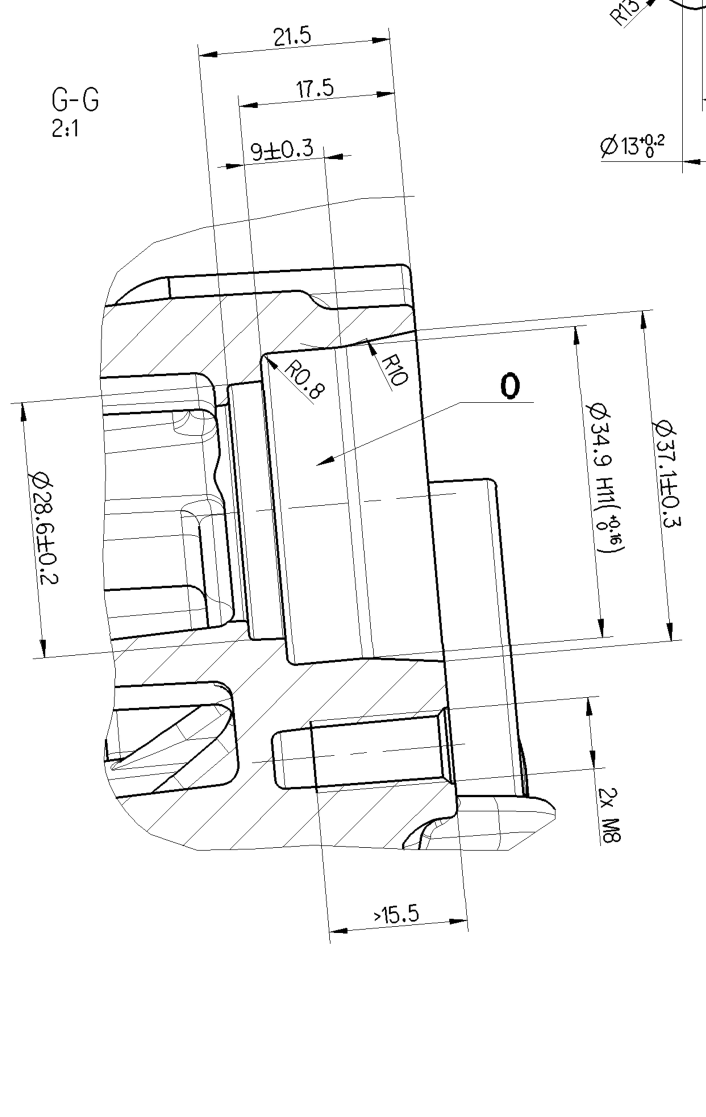

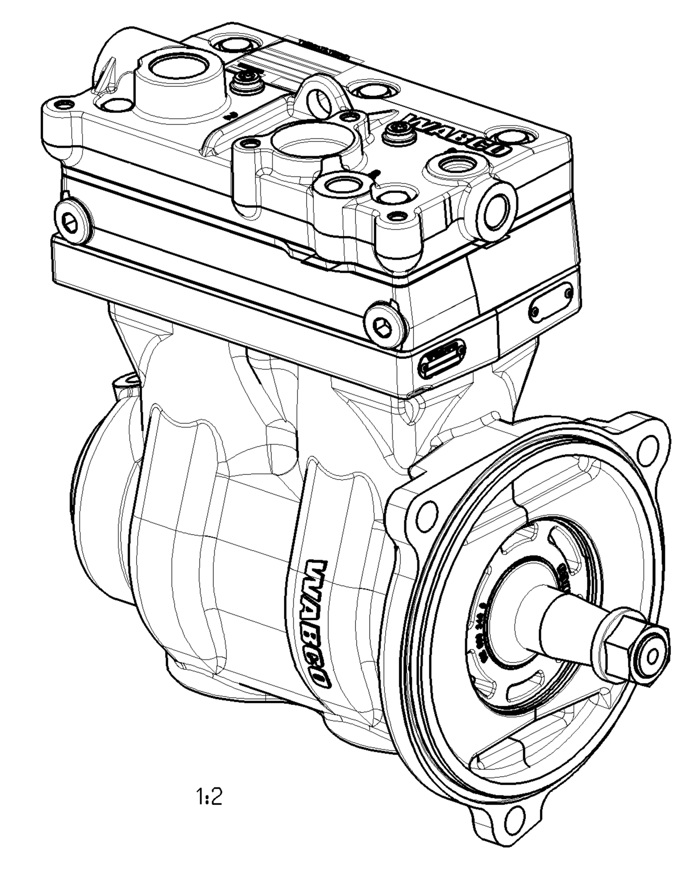

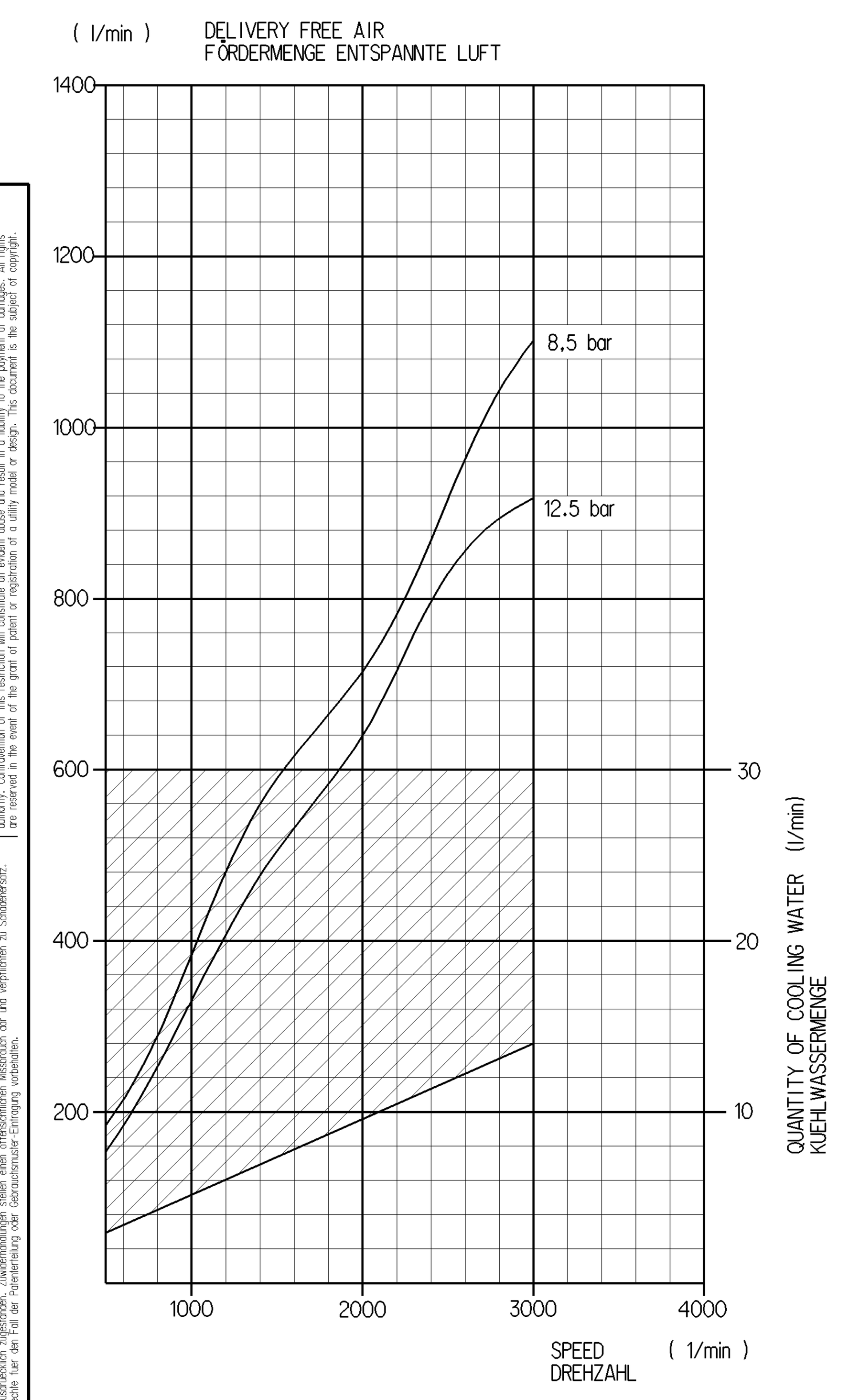

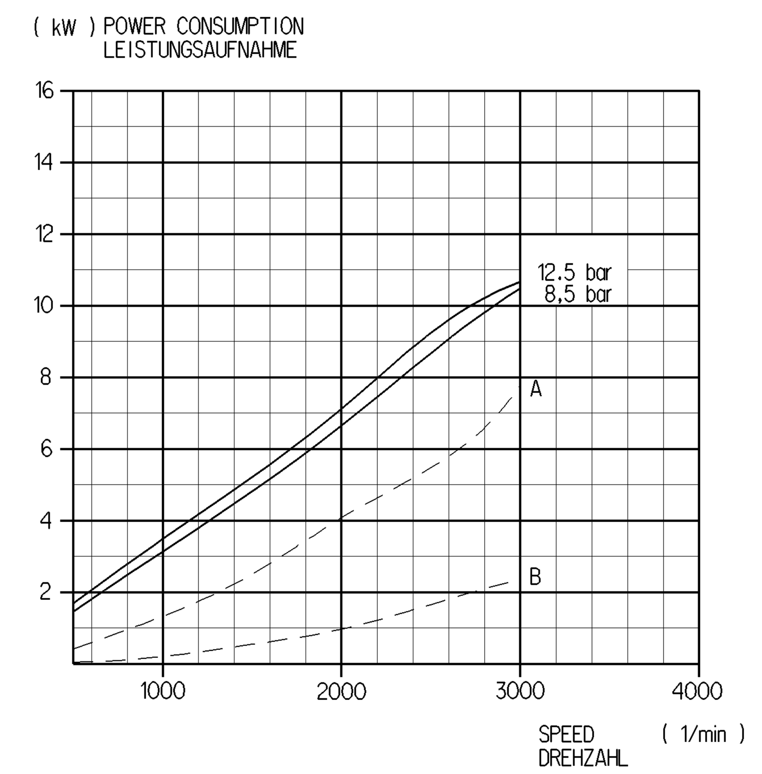

— — — OFF LOAD
LEERLAUF

A) COMBINED UNLOADER
DRUCKREGLER

B) PR-SYTEM

(Kennfeld-Nr. K 12 + 26/08)

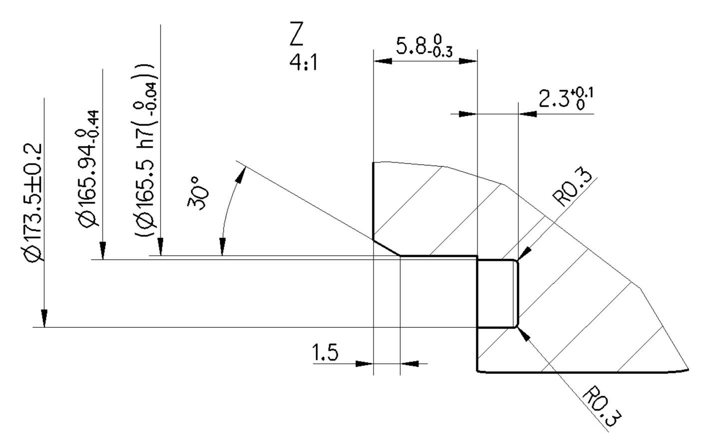

WABCO-NUMBER WABCO-NUMMER	CUSTOMER-NUMBER KUNDEN-NUMMER	BRANDING OF CUSTOMER NAME PLATE + BARCODE LABEL FIRMENZEICHEN DES KUNDENTYPENSCHILDES + BARCODE AUFKLEBER	REPLACEMENT FOR ERSATZ FUER (CUSTOMER-NUMBER) (KUNDENNUMMER)
912 512 029 0	22016995	VOLVO	912 512 008 0 (20846000)
912 514 009 0	22062019	RENAULT TRUCKS	912 514 004 0 (21353473)
912 542 007 0	22062021	MACK	912 542 002 0 (21170177)
912 551 006 0	22062020	UD	912 551 002 0 (21202782)

General Specification: JED-334-0						
Further Technical Data: 912 512 008 0						
Doc. Code: 035			Sheet: 1 To 7			
General Tolerances JED-261						
Class 1)	Range of Nominal Dimensions (± mm) ≤ 50	> 50 ≤ 180	> 180 ≤ 400	> 400	∢	
Fine	0.5	1.0	1.5	2.0		
Medium X	1.0	2.0	3.0	4.0	±3°	
Coarse	2.0	3.5	5.0	6.5		
Tapped Holes acc. JED-152						
1) Tolerance Class Applied Crossmarked						

Copyright WABCO®

Date	Signature
Drawn	
2019-01-16	Grosskopf
Checked	
2019-02-04	Jaeger
Expert	
	Grosskopf

WABCO

TWIN CYLINDER COMPRESSOR
ZWEIZYLINDER KOMPRESSOR

Mass	Scale	Material No.	Date of first issue:		
20.231 KG	1:1	912 512 029 0	2012-11-13		
			Doc.Code	Language	Sheet
			053	DE	1/1
Size	CAD System	ECN-No.	Revision	Techn. Resp.	Replacement for
A 0	Pro/E	500406	1 x C	5010	912 512 008 0

100mm

Toute Communication ou reproduction de ce document, toute exploitation ou communication de son contenu sont interdites, sauf autorisation expresse. Tout manquement a cette regle constitue un abus evident et expose son auteur au versement de dommages et interets. Tous droits de propriete industrielle reserves, notamment en matiere de brevets et de modeles.
Non e permesso consegnare a terzi o riprodurre questo documento, ne utilizzarne il contenuto o renderlo comunque noto a terzi senza autorizzazione esplicita. Ogni infrazione costituira un evidente abuso e comportera il risarcimento dei danni subiti. E'fatta riserva di tutti i diritti derivanti da brevetti o modelli.
Weitergabe sowie Vervielfaeltigung dieser Unterlage, Verwertung und Mitteilung ihres Inhalts nicht gestattet, soweit nicht ausdruecklich zugestanden. Zuwiderhandlungen stellen einen offensichtlichen Missbrauch dar und verpflichten zu Schadenersatz. Alle Rechte fuer den Fall der Patenterteilung oder Gebrauchsmuster-Eintragung vorbehalten.
Copying of this document and giving it to others and the use or communication of the contents thereof, are forbidden without express authority. Contravention of this restriction will constitute an evident abuse and result in a liability to the payment of damages. All rights are reserved in the event of the grant of patent or registration of a utility model or design. This document is the subject of copyright.